Technology for life
PARPOL

Напольные бойлеры косвенного нагрева Parpol с увеличенным теплообменником верхнего подключения серии VSZ на 150 – 200 литров.

Особенности продукта

Теплообменник большой мощности
Износостойкая циркониевая эмаль
Экологически чистая изоляция
Исключительно низкие потери тепла
Два магниевых анода для защиты от коррозии
Отверстие под котловой датчик/термостат
Линия рециркуляции
Установлен термометр
Защитный кожух ПВХ на молнии
Все резьбы внутренние
В комплекте предохранительный клапан
Бойлер с верхним подключением
Произведено в Болгарии

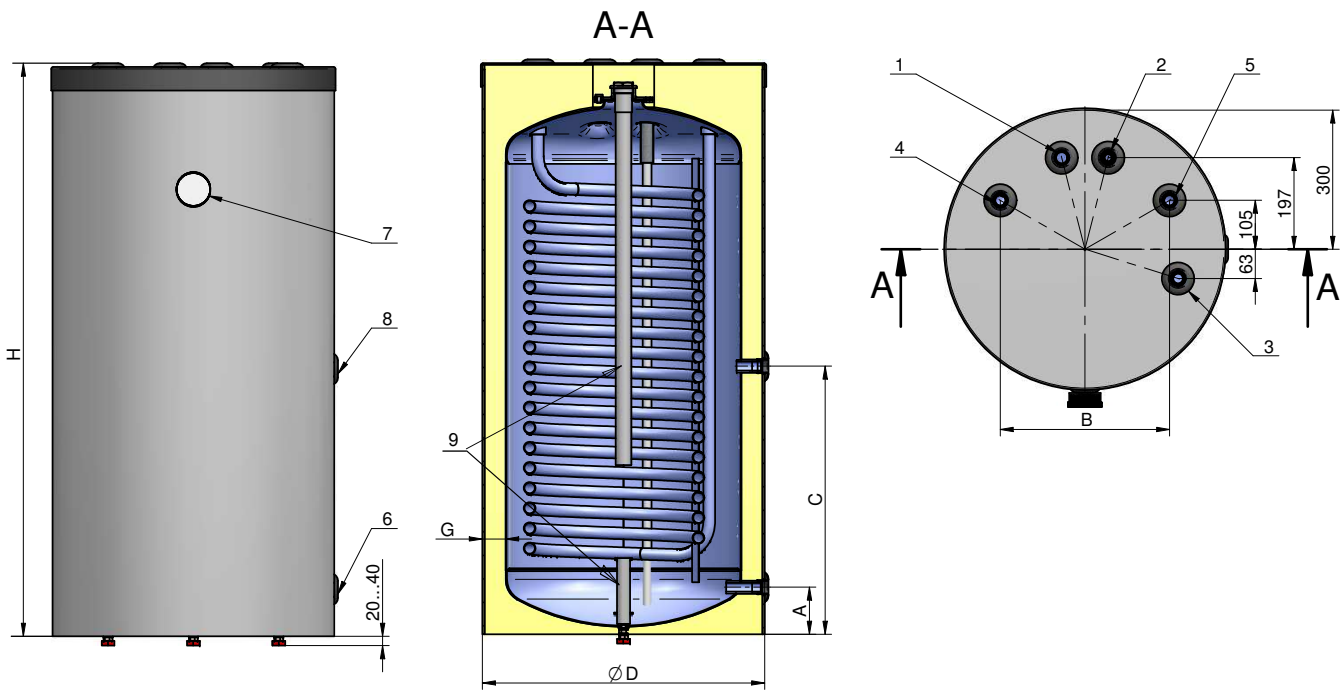

	Модель	VSZ 150	VSZ 200
Характеристики	Артикул	600150	600200
	Вместимость, L	150	200
	Класс энергоэфф./ тепло потери, W/h	B / 53	C / 60
	Номинальное давление/t° в баке, bar / °C	6 / 95	6 / 95
	Номинальное давление/ t° в ТО, bar / °C	10 / 110	10 / 110
	Площадь теплообменника, м2	1,41	1,93
	Мощность теплообменника, kw	42	59
	Производительность (ΔT 35 °C/80 °C), L/h	1040	1450
	Изоляция – жесткий полиуретан, мм	50	50
	Вес, kg	59	71
Подключение	1. Выход горячей воды	3/4”	3/4”
	2. Вход холодной воды	3/4”	3/4”
	3. Рециркуляция	3/4”	3/4”
	4. Теплообменник - вход	3/4”	3/4”
	5. Теплообменник - выход	3/4”	3/4”
	6. Слив	1/2”	1/2”
	7. Термометр	есть	есть
	8. Отверстие под датчик/термостат	1/2”	1/2”
	9. Магниевый анод	два	два
Размеры	A, mm	100	100
	B, mm	364	364
	C, mm	450	570
	D, mm	600	600
	G, mm	50	50
	H, mm	980	1220