Technology for life
PARPOL

Комбинированные тепловые аккумуляторы Parpol с теплообменником из нержавеющей стали и дополнительными двумя теплообменниками серии TVS2 на 500 - 1000 л для горячего водоснабжения и отопления.

Особенности продукта

Обеспечивает отопление и горячее водоснабжение
Высокопроизводительный теплообменник из нержавеющей стали
Производство ГВС в проточном режиме
Отсутствие бактерий в теплообменнике ГВС
Два дополнительных теплообменника для систем отопления
Экологически чистая изоляция
Исключительно низкие потери тепла
Возможность установки электрического тэна
Муфты под датчики котла/термостата/термометра
Защитный кожух ПВХ на молнии
Низкоуглеродистая сталь с защитным покрытием
Все резьбы внутренние
Произведено в Болгарии

Комбинированные аккумуляторы выполняют функцию бойлера косвенного нагрева (обеспечивает горячее водоснабжение) и буферной емкости для системы отопления. Накопительная емкость изготовлена из низкоуглеродистой стали и интегрированным теплообменнике, для подачи горячего водоснабжения, изготовленного из нержавеющей стали (AISI 316L).
Установленный теплообменник ГВС имеет большую площадь поверхности - это позволяет мгновенно нагревать воду. При расходе горячей воды происходит промывание теплообменника ГВС, предотвращая размножение бактерий.

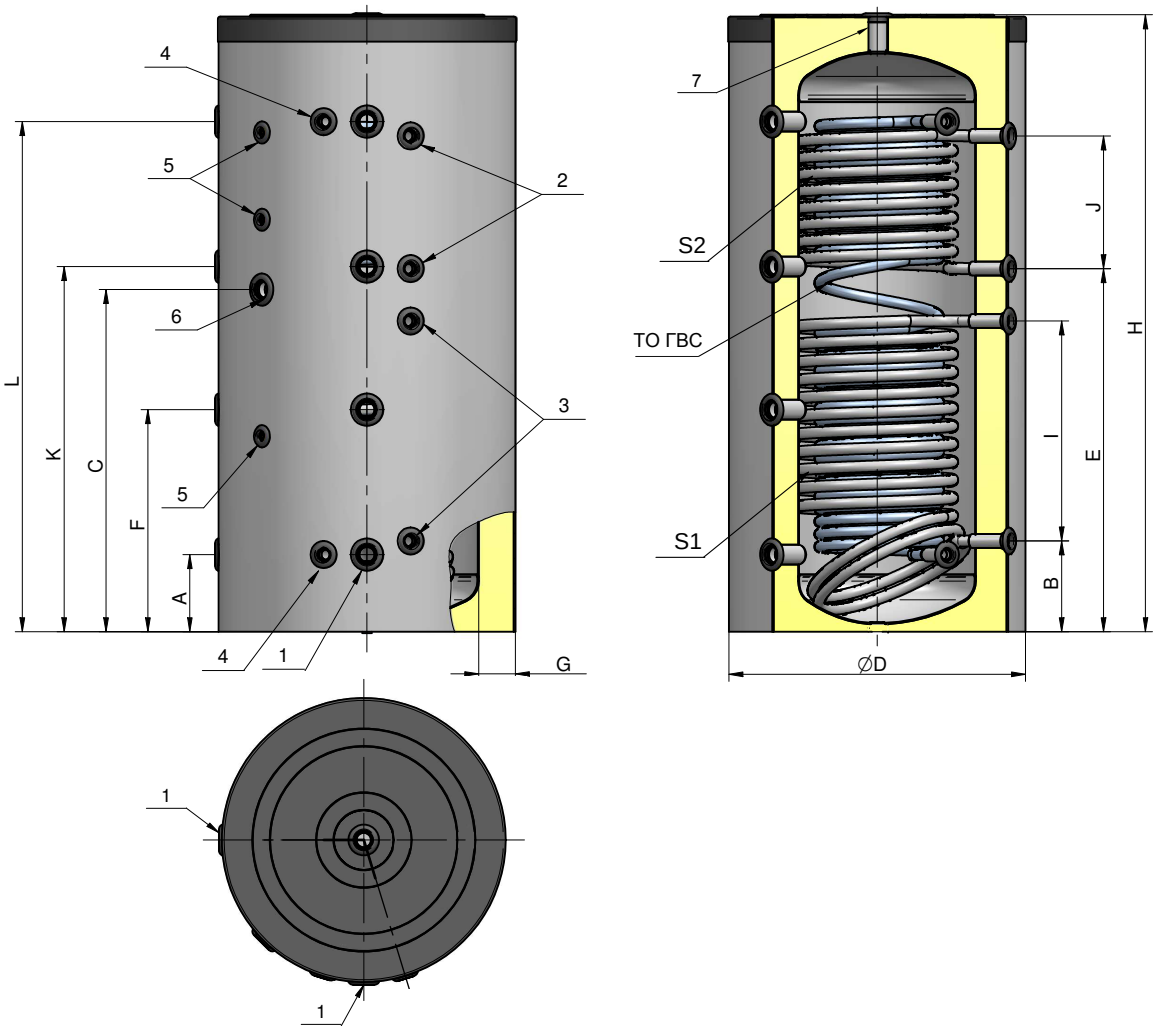

	Модель	TVS2 500	TVS2 750	TVS2 1000
Характеристики	Артикул	555500	555750	555100
	Вместимость, L	500	750	1000
	Класс энергоэфф./ тепло потери, W/h	B / 72	A / 66	B / 85
	Электрический тэн (опционально), kW	3 ÷ 9	3 ÷ 15	3 ÷ 15
	Номинальное давление бака, bar	3	3	3
	Номинальное давление ТО, bar	6	6	6
	Площадь теплообменника ГВС, м2	4,65	6,01	7,5
	Производительность ГВС (ΔT 35 °C / 80 °C), L/h	1500	1900	2400
	Площадь теплообменника S1, м2	1,85	2,03	3,04
	Площадь теплообменника S2, м2	1,15	1,22	2,03
	Изоляция – жесткий полиуретан, мм	80	125	125
	Вес, kg	161	276	314
Подключ.	1. Вход / Выход	1 1/2"	1 1/2"	1 1/2"
	2. 3. Вход / Выход теплообменник S1, S2	1"	1"	1"
	4. Вход / Выход теплообменник ГВС	1"	1"	1"
	5. Муфта для термостата	1/2"	1/2"	1/2"
	6. Отверстие для тэна	1 1/2"	1 1/2"	1 1/2"
	7. Дополнительный выход	1 1/4"	1 1/4"	1 1/4"
Размеры	A, mm	220	330	330
	B, mm	260	360	365
	C, mm	980	880	1050
	D, mm	800	1100	1100
	E, mm	1040	930	1105
	F, mm	635	645	760
	G, mm	80	125	125
	H, mm	1765	1675	2020
	I, mm	630	470	630
	J, mm	380	290	470
	K, mm	1045	960	1190
	L, mm	1460	1270	1620